Indústria e Comércio de Acessórios São Marquense Ltda

Manual de montagem Estribo Oblongo e Tubular FORD Ecosport até 2012

A196 A198
A196P A198P

Material

Qtd	Descrição	Item
02	Estribo oblongo LD/LE	A
02	Suporte principal Diant LD/LE	B
02	Suporte principal Tras LD/LE	C
02	Trava M10x30 simples (T11) Dianteira	D
02	Trava M10x30 simples (T39) Traseira	E
04	Arruela M10 lisa	F
04	Porca M10 aut. frenante	G
12	Parafuso M6x20	H
16	Arruela M6 lisa	I
08	Arruela M6 de pressão	J
04	Porca M6 aut. frenante	K

Suporte principal dianteiro Lado carona

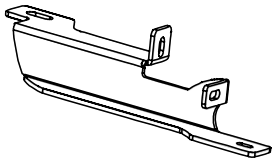

Suporte principal dianteiro Lado motorista

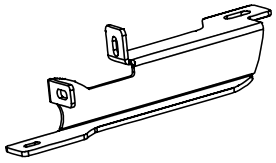

Trava M10x30 dianteira larga

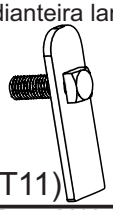

Suporte principal traseiro Lado carona

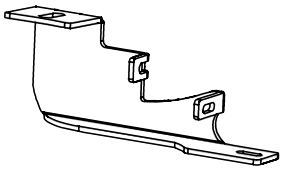

Suporte principalTraseiro Lado motorista

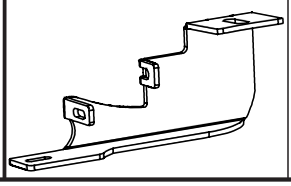

Trava M10x30 traseira estreita

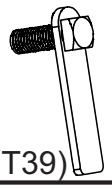

1

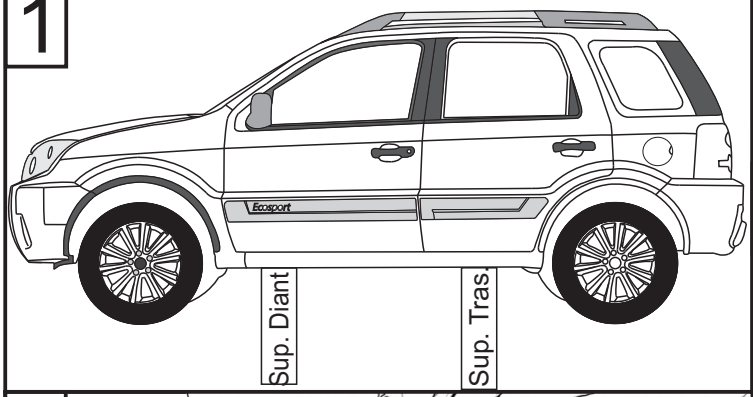

2

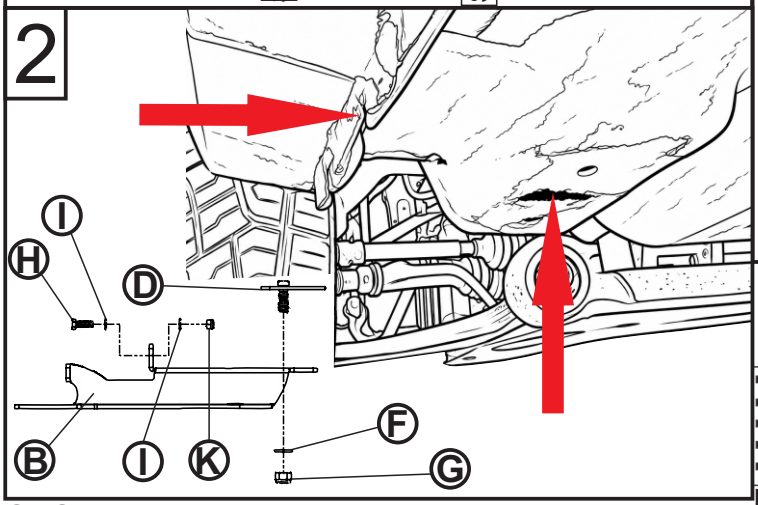

OBS: Fixação igual em ambos os lados dianteiros

Insira o item **E** no orifício indicado pela seta, em seguida o item **C** e os itens **F** e **G** na parte do assoalho. Na aba lateral faça a fixação dos itens **H**, **I** e **K**. Não é necessário furar!

3 Fixação do suporte traseiro lado carona

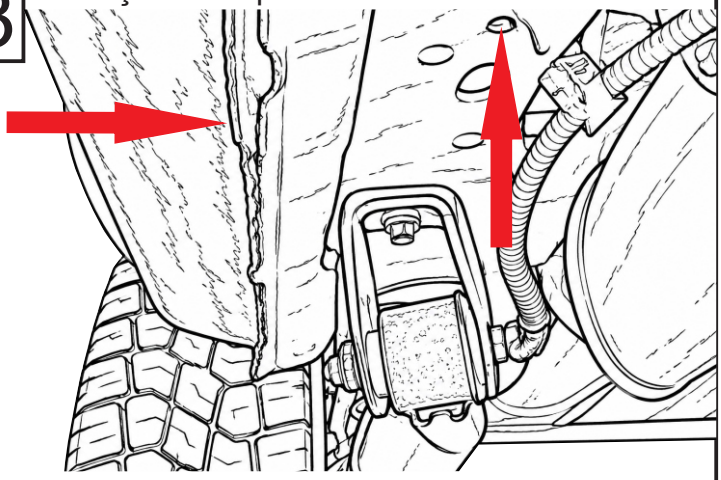

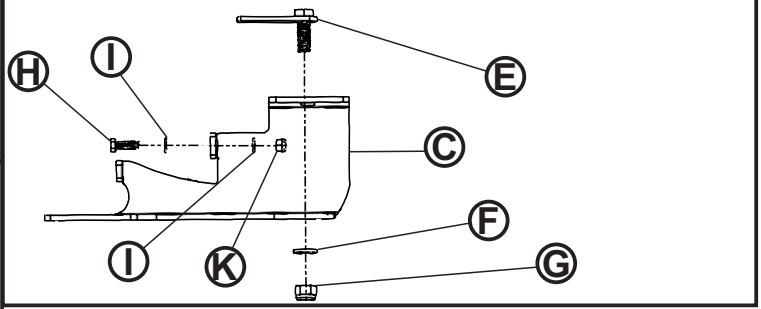

OBS: Fixação igual em ambos os lados traseiros

4 Fixação dos suporte principal no estribo

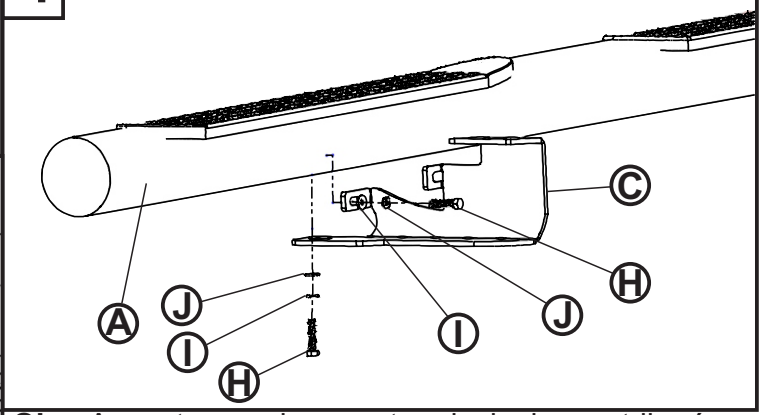

Obs: A montagem do suporte principal no estribo é igual em ambos os lados do veiculo, tanto na dianteira como na traseira.

- Não substituir nenhum item ou fazer adaptação.
- Não utilizar o estribo para rebocar ou empurrar objetos.
- Lavar com água e sabão neutro, utilizando esponja ou pano macio.
- Utilizar cera automotiva para conservação.
- Reapertar o conjunto total a cada 3 meses.

Rua Rosa Polidoro Sogari, 191 - São Marcos - 95190-000 - RS
www.solaracessorios.com.br Fone:(54)3291-1897 (54)3291-3363
Assistência técnica: (54) 9 9152-7398 somente whatsApp