Indústria e Comércio de Acessórios São Marquense Ltda

Manual de Montagem Estribo de Alumínio Linha GM S-10 2012/2026 Cab. Simples

COD:416 COD:416E
COD:416P COD:416EP

Material

Qtd	Descrição	Item
02	Estribo alumínio L. Carona L. Motorista	A
02	Suporte principal Lado carona	B
02	Suporte principal Lado motorista	C
04	Porca M8 aut. frenante	D
04	Parafuso M8x25	E
08	Parafuso francês M8x20	F
08	Porca M8 comum	G
08	Arruela M8 de pressão	H
16	Arruela M8 lisa	I

Suporte principal motorista (LE)

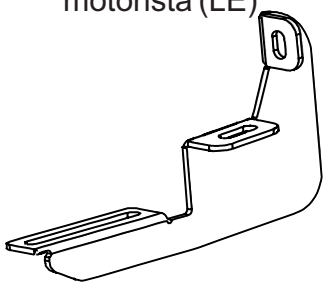

Suporte principal carona (LD)

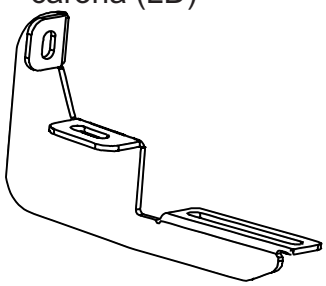

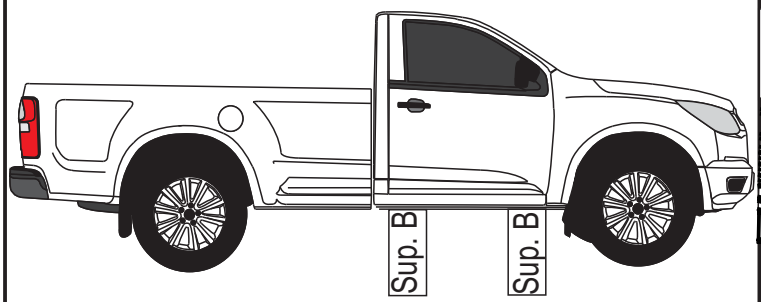

1 Ilustração da caixa de ar do veículo

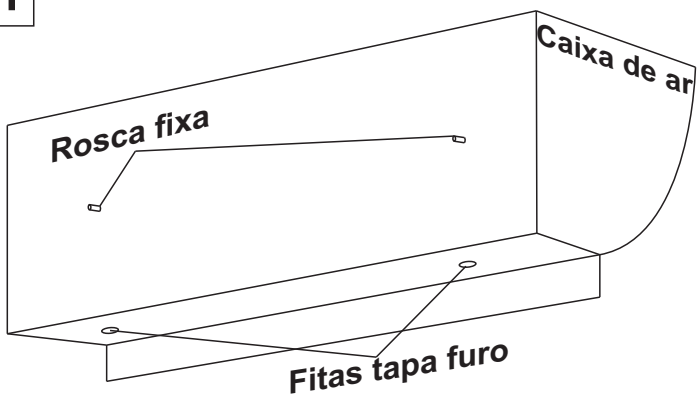

Obs: Remova as fitas indicadas na figura a cima e insira os itens necessários para fixação do suporte Suportes são de igual fixação na dianteira, central e traseira

2 Fixação dos suportes no veículo lado carona

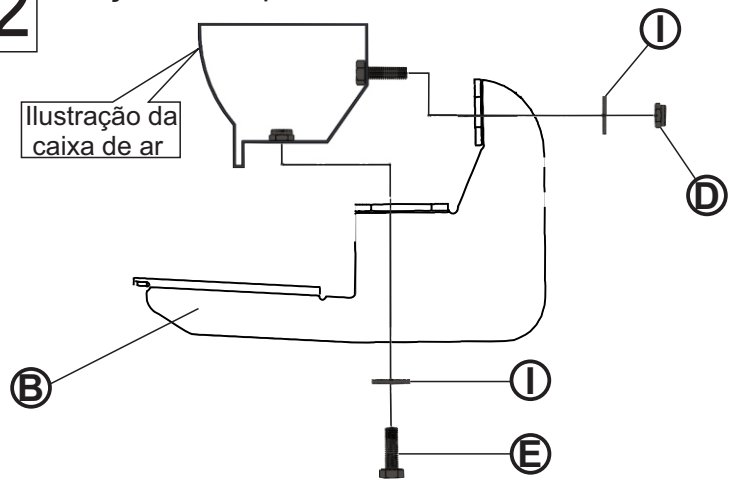

Obs: Ao fixar o suporte principal na caixa de ar do veículo deixe os parafusos frouxos até a montagem do próximo quadro! .
Suportes são de igual fixação no lado carona e motorista

3 Fixação do perfil de estribo no suporte

Obs: Suporte ´´C``
já está fixado ao veículo

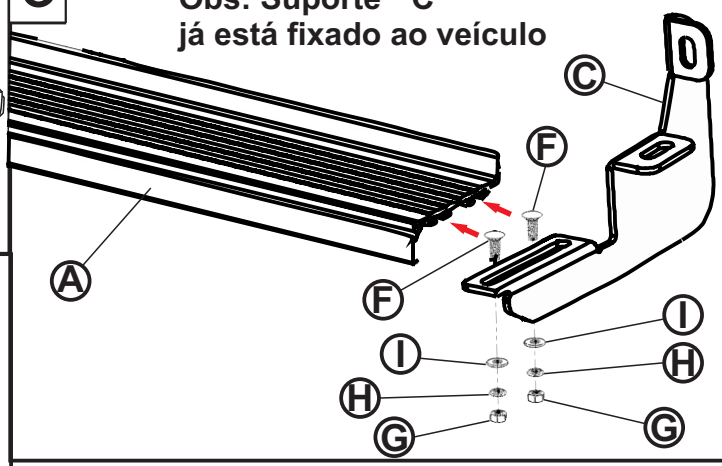

Obs: Após a fixação do quadro 2 insira os parafusos conforme o quadro 3 nas ranhuras do perfil do estribo com os suportes ainda frouxos insira o perfil sobre os suportes então já fixados. Alinhe o estribo ao seu gosto e dê aperto total a todos os item fixados ao veiculo!

- Não substituir nenhum item ou fazer adaptação.
- Não utilizar o estribo para rebocar ou empurrar objetos.
- Lavar com água e sabão neutro, utilizando esponja ou pano macio.
- Utilizar cera automotiva para conservação.
- Reapertar o conjunto total a cada 3 meses.

Rua Rosa Polidoro Sogari, 191 - São Marcos - 95190-000 - RS
www.solaracessorios.com.br Fone:(54)3291-1897
Assistência técnica: (54) 9 9152-7398 somente whatsApp